《賽局：個案與談判之應用》張順教／2021／二版／978-986-99417-5-4

勘誤表

頁	段行	原文	更正內容（修正處以灰底標示）
100	圖 6-1-1(A)	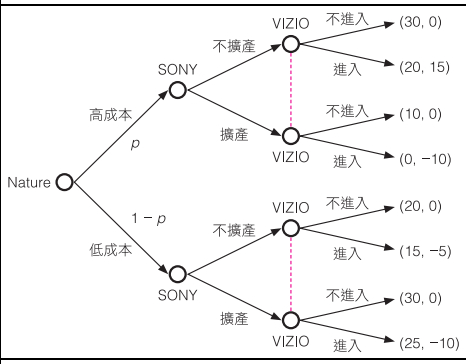	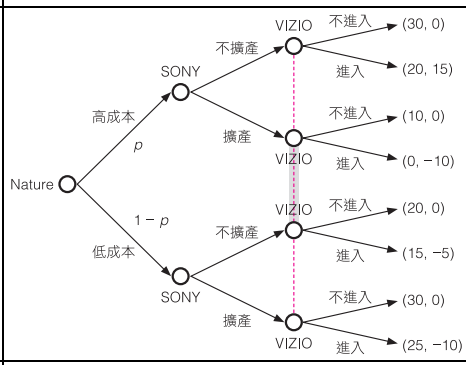
101	圖 6-1-1(B)	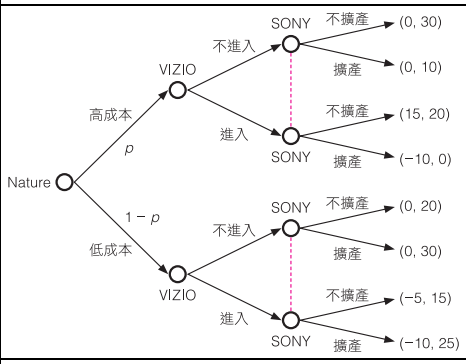	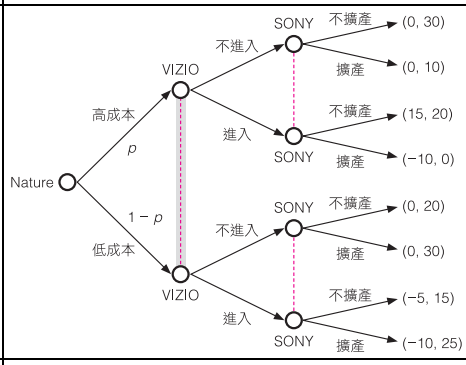
103	圖 6-1-4	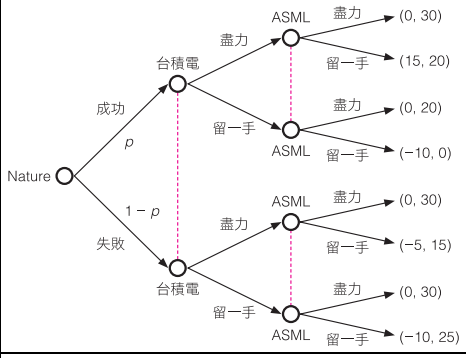	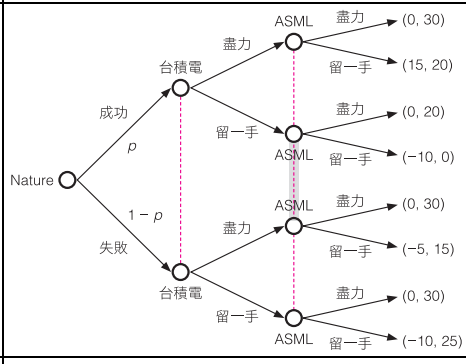
104	圖 6-2-1	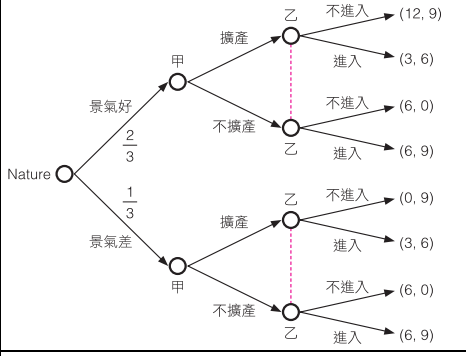	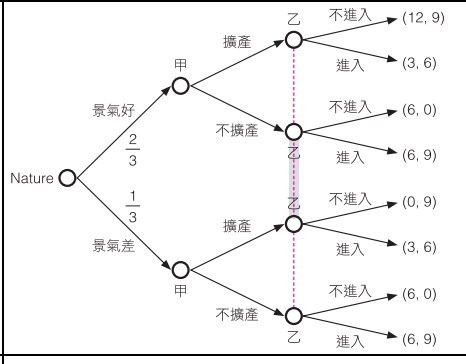
134	第 2 行	圖 7-2-1，我們會得到 VIZIO 收益爲 $20+\frac{5}{1+r}$；SAMSUNG 的收益爲 $25+\frac{30}{1+r}$。	圖 7-2-1，我們會得到 VIZIO 收益爲 $10+\frac{5}{1+r}$；SAMSUNG 的收益爲 $20+\frac{30}{1+r}$。
134	第 5 行	VIZIO 收益爲 $10+\frac{40}{1+r}$；SAMSUNG 的收益爲 $20+\frac{10}{1+r}$。	VIZIO 收益爲 $20+\frac{40}{1+r}$；SAMSUNG 的收益爲 $25+\frac{10}{1+r}$。

134	第 7 行末	SAMSUNG 的收益爲 $25+\frac{30}{1+r}$ 。	SAMSUNG 的收益爲 $25+\frac{35}{1+r}$ 。
169	表 9-4-2，第 3 欄，第 3 列	−1.8, 3.0	4.74, −1.8
208	第 12 行末	或是「討債還債」、…	或是「討價還價」、…